PHOENIX Electric Co.,Ltd.　１年保証（万一商品に不具合があった場合、物品交換対応となります。）　キョーワ®

LEDリフレクター形バラストレス水銀灯300Wタイプ

１年保証

83.3%以上省エネ!!

■300Wクラスの管球製品とほぼ同等の明るさ
■消費電力は1/6、寿命は4.5倍
■交換の手間が大幅に軽減
■防水タイプで屋外でも安心
■ムラのない美しい配光

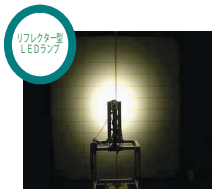

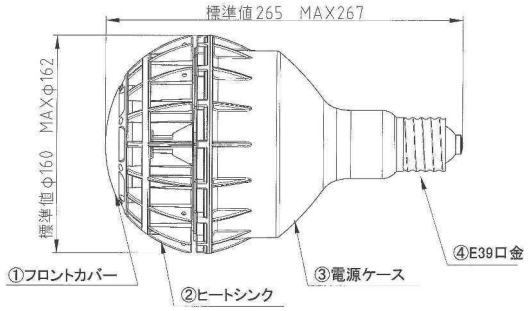

LDR100/200V50W-H-E39
（100~200V用、50/60Hz共用）

オープン価格

全光束	消費電力	定格寿命
3500 lm	50 W	40000 時間

光源色	演色性(Ra)
4000 K相当（白色タイプ）	70

●仕様
本体：アルミニウム、PC
グローブ：PC
仕上色：白色
IP等級：IP66
ビームの開き：110°
最大光度：1700cd
口金：E39
使用温度範囲：-20℃～+40℃
質量：0.8kg

LDR100/200V50D-H-E39
（100~200V用、50/60Hz共用）

オープン価格

全光束	消費電力	定格寿命
3500 lm	50 W	40000 時間

光源色	演色性(Ra)
6500 K相当（昼光色タイプ）	70

●仕様
本体：アルミニウム、PC
グローブ：PC
仕上色：白色
IP等級：IP66
ビームの開き：110°
最大光度：1700cd
口金：E39
使用温度範囲：-20℃～+40℃
質量：0.8kg

リフレクター型LED 50W ランプ 照射分布図

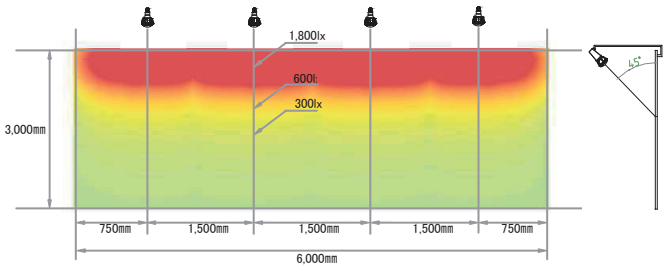

セルフバラスト水銀ランプ　照射分布図

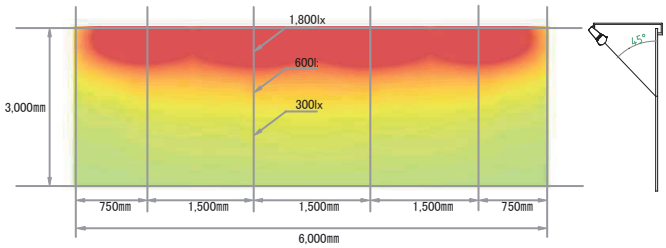

LEDリフレクター形バラストレス水銀灯160Wタイプ

■大幅省エネを実現
バラストレス水銀灯 160W クラスの明るさを
約 1/10 の消費電力で実現させました。
商業施設や店舗など屋外看板照射用の水銀灯
代替に最適なランプです。

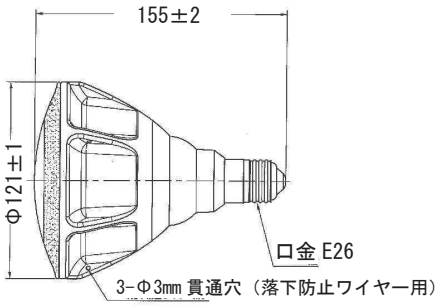

LDR100/200V14W-H-E26/12-M
（100~200V用、50/60Hz共用）

オープン価格

全光束	消費電力	定格寿命
1350 lm	14 W	40000 時間

光源色	演色性(Ra)
4000 K相当（白色タイプ）	70

●仕様
本体：アルミニウム、PMMA
仕上色：シルバー
IP等級：IP66
ビームの開き：110°
最大光度：500cd
口金：E26
使用温度範囲：-20℃～+40℃
質量：520g

LDR100/200V14D-H-E26/12-M
（100~200V用、50/60Hz共用）

オープン価格

全光束	消費電力	定格寿命
1400 lm	14 W	40000 時間

光源色	演色性(Ra)
6500 K相当（昼光色タイプ）	70

●仕様
本体：アルミニウム、PMMA
仕上色：シルバー
IP等級：IP66
ビームの開き：110°
最大光度：500cd
口金：E26
使用温度範囲：-20℃～+40℃
質量：520g

リフレクター型LED 14W ランプ

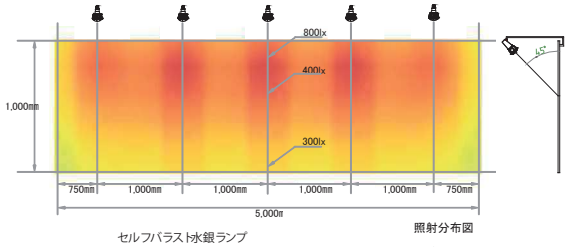

照射分布図

セルフバラスト水銀ランプ

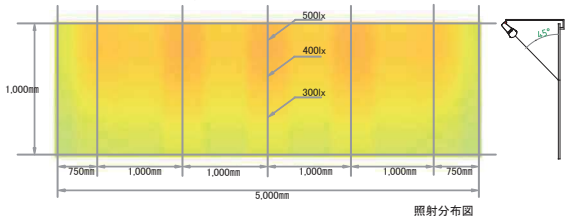

照射分布図

アーム補強金具
F13-B　¥990（税別）
F14-B　¥990（税別）

アーム補強金具（別売品）

形　式	適合アーム
F13-B	F13　AK-5K
F14-B	F14/15　AK-1K

LEDランプ装着時の注意安全上の注意
（必ずよんでください）

取付け方　下向き、上向き照射ＯＫ

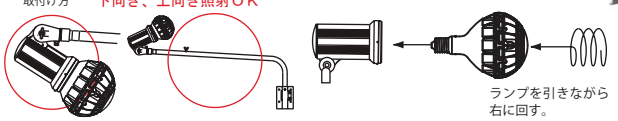

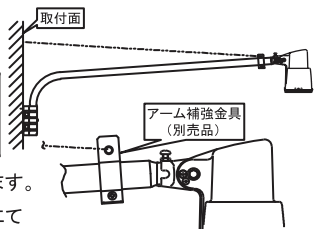

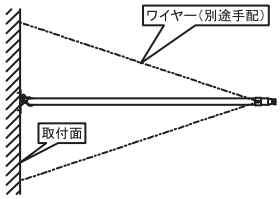

・アームは、質量に耐える場所に確実に取付けてください。取付けに不備がありますと、落下の原因となります。
・風の強い場所に、アームを取付ける場合には別売のアーム補強金具を併用してワイヤー等（別途手配）にて壁面（看板面）へ堅牢に支持固定してください。

PHOENIX Electric Co.,Ltd.　１年保証（万一商品に不具合があった場合、物品交換対応となります。）　キョーワ®

LEDリフレクター形バラストレス水銀灯250Wタイプ

１年保証

89.2%以上省エネ!!

■250Wクラスの管球製品とほぼ同等の明るさ
■消費電力は1/9、寿命は4.5倍
■交換の手間が大幅に軽減
■防水タイプで屋外でも安心
■ムラのない美しい配光

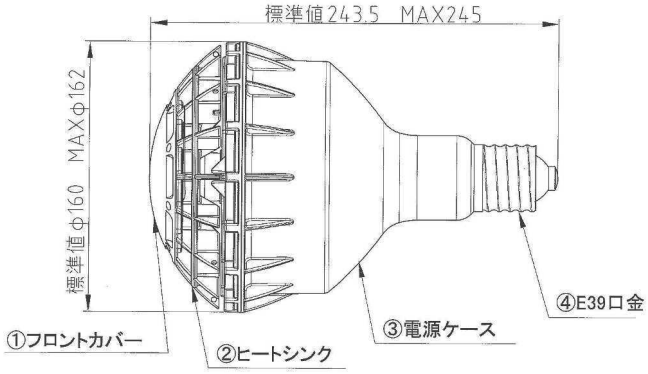

LDR100/200V27W-H-E39
（100~200V用、50/60Hz共用）
オープン価格

全光束	消費電力	定格寿命
1750 lm	27 W	40000 時間
光源色		演色性(Ra)
4000 K相当（白色タイプ）		70

LDR100/200V27D-H-E39
（100~200V用、50/60Hz共用）
オープン価格

全光束	消費電力	定格寿命
1750 lm	27 W	40000 時間
光源色		演色性(Ra)
6500 K相当（昼光色タイプ）		70

●仕様
本体：アルミニウム、PC
グローブ：PC
仕上色：白色
IP等級：IP66
ビームの開き：110°
最大光度：800cd
口金：E39
使用温度範囲：-20℃～+40℃
質量：0.68kg

LEDリフレクター形水銀灯(HRF250W~300W)タイプ

１年保証

80.3%以上省エネ!!

■300Wクラスの管球製品とほぼ同等の明るさ
■消費電力は1/5、寿命は3.3倍
■交換の手間が大幅に軽減
■防水タイプで屋外でも安心
■ムラのない美しい配光

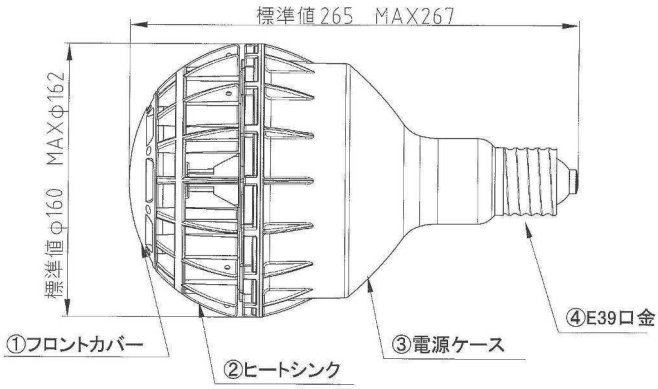

LDR100/200V65W-H-E39
（100~200V用、50/60Hz共用）
オープン価格

全光束	消費電力	定格寿命
6000 lm	27 W	40000 時間
光源色		演色性(Ra)
4000 K相当（白色タイプ）		70

●仕様
本体：アルミニウム、PC
グローブ：PC
仕上色：白色
IP等級：IP66
ビームの開き：110°
最大光度：2300cd
口金：E39
使用温度範囲：-20℃～+40℃
質量：0.83kg

LEDランプ装着時の注意安全上の注意
（必ずよんでください）

取付け方　下向き、上向き照射ＯＫ

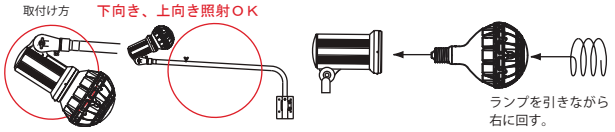

アーム補強金具

F13-B　¥990（税別）
F14-B　¥990（税別）

アーム補強金具（別売品）

形　式	適合アーム
F13-B	F13　AK-5K
F14-B	F14/15　AK-1K

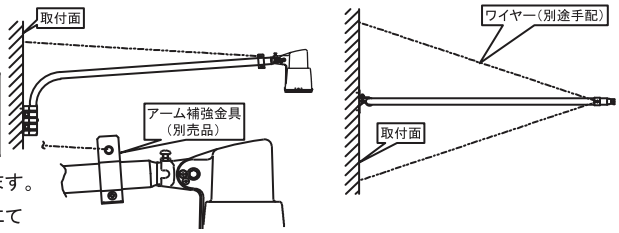

・アームは、質量に耐える場所に確実に取付けてください。取付けに不備がありますと、落下の原因となります。
・風の強い場所に、アームを取付ける場合には別売のアーム補強金具を併用してワイヤー等（別途手配）にて壁面（看板面）へ堅牢に支持固定してください。